PROJEKT PRZEBUDOWY DROGI WEWNĘTRZNEJ W M. ZAKRZEWSKA WOLA

GMINA ZAKRZEW, POWIAT RADOMSKI, ODCINEK L=231,00m
(dz. nr ew. gruntu 742)

PRZEKRÓJ NORMALNY I KONSTRUKCYJNY DROGI

ODCINEK W1–W6 KM 0+000,00 – 0+216,00

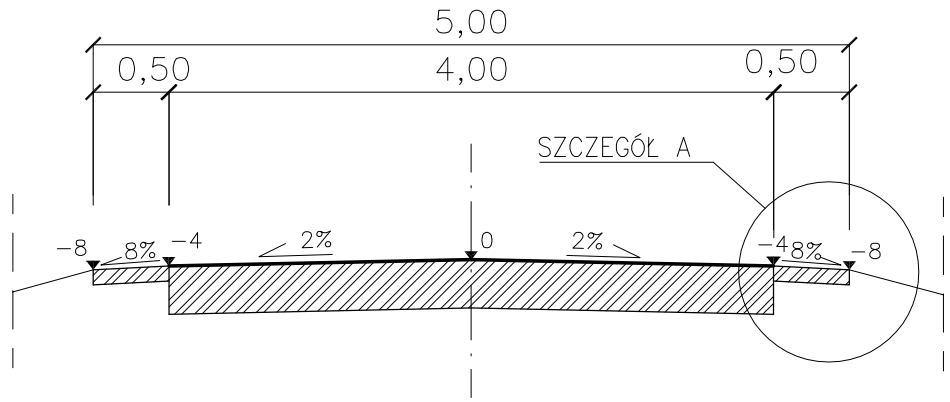

PRZEKRÓJ NORMALNY I KONSTRUKCYJNY DROGI

ODCINEK W1–W6 KM 0+216,00 – 0+231,00

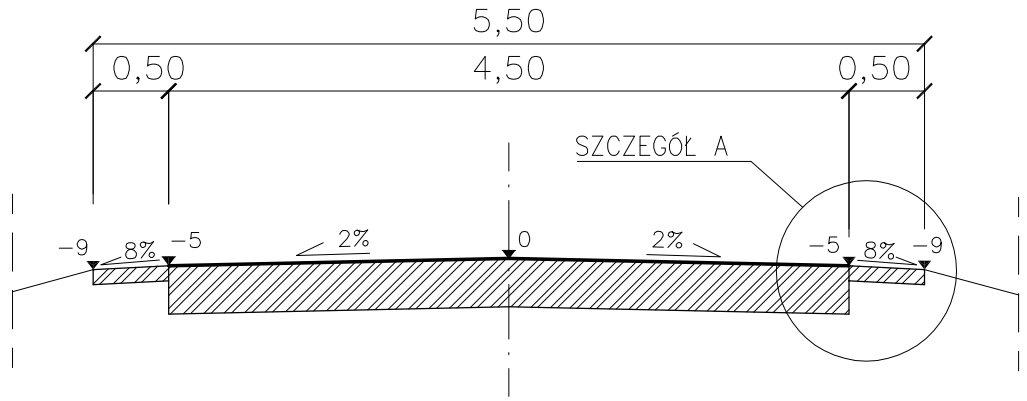

SZCZEGÓŁ KONSTRUKCYJNY A

KM 0+000,00 – 0+231,00

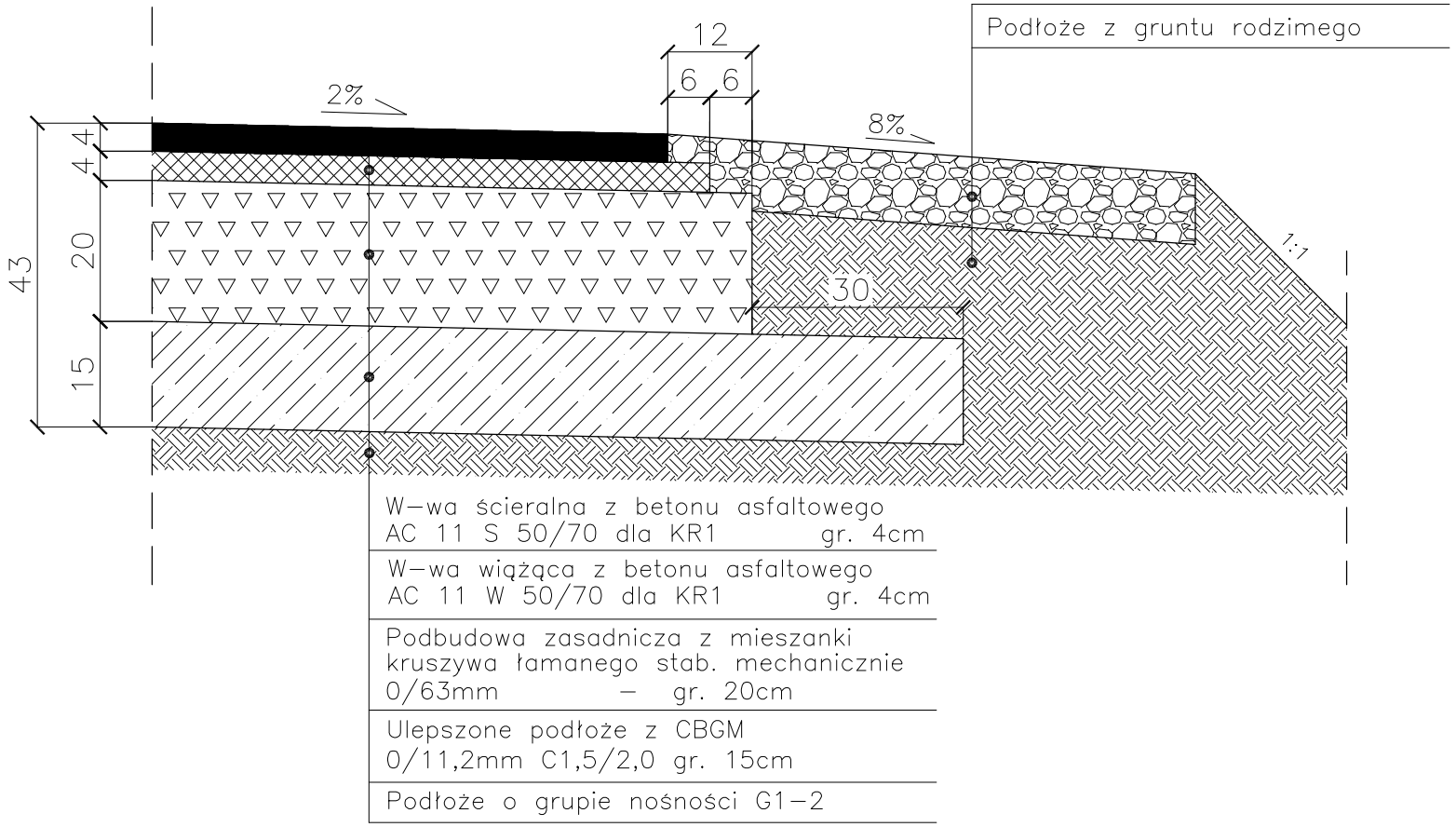

PRACOWNIA PROJEKTOWA P.W. "DAKAR" 26–600 RADOM
Ul. Graniczna 17 tel. 601180311, mail: pwdakar@gmail.com

Temat:
PRZEBUDOWA DROGI WEWNĘTRZNEJ W M. ZAKRZEWSKA WOLA
GMINA ZAKRZEW, POWIAT RADOMSKI, ODCINEK L=231,00m

Tytuł rysunku:	PRZEKROJE NORMALNE I KONSTRUKCYJNE	Faza:	PROJEKT PRZEBUDOWY
Projektant:	mgr inż. Janusz Karpeta (UAN–II–K–8386/134/85)		
Opracował:	mgr inż. Jacek Karpeta (MAZ/0309/PWBD/15)		
Data: 10.2016	Umowa:	Skala: 1:50, 1:10	Nr rys. 3